## לוח תפוצה ועדכון

| מסי | הנמען / כמות | תאריך |
|---|---|---|
| 1 | שניר אבולעפיה-ניהול פרויקטים | 28.7.22 |
| 2 | החטיבה להתיישבות | 7.12.22 |
| 3 | שניר אבולעפיה-מנהל פרויקט, אדריכל | 31.7.23 |
| | | |
| | | |
| | | |

**חתך B-B**
קנ"מ 1:50

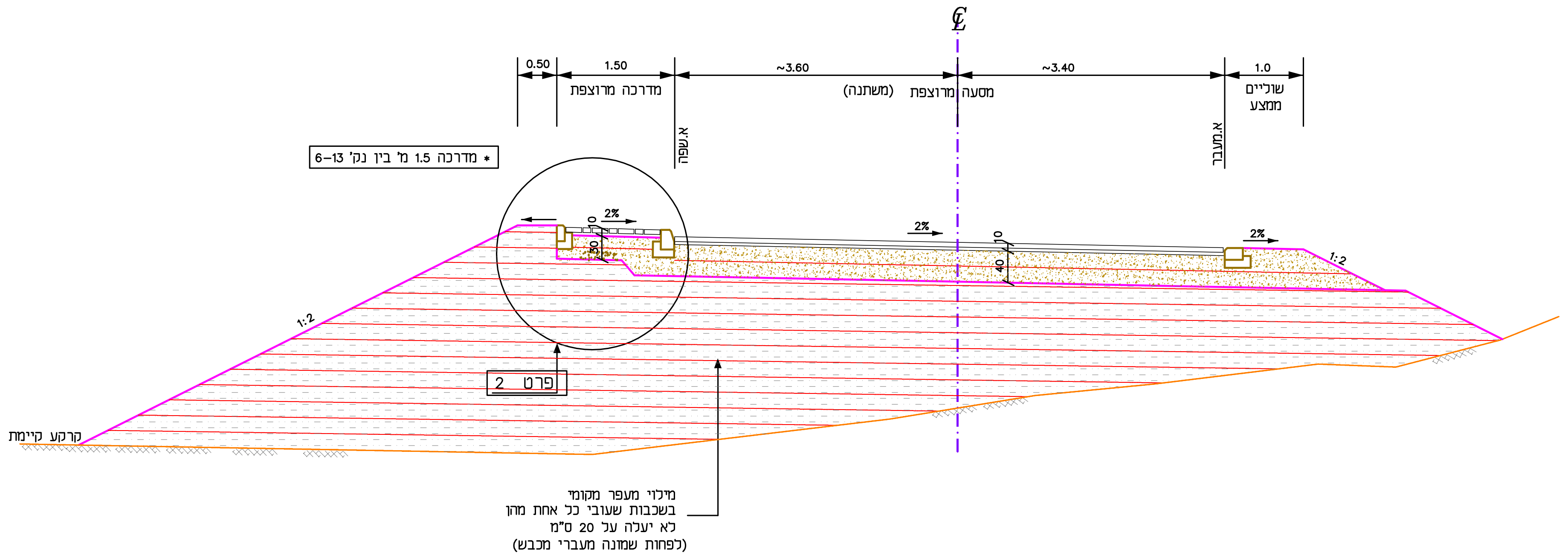
0.50
1.50
~3.60
~3.40
1.0
מדרכה מרוצפת
(משתנה)
מסעה מרוצפת
שוליים ממצע
א.שפה
א.מעבר
* מדרכה 1.5 מ' בין נק' 6-13
2%
2%
2%
10
30
10
40
1:2
1:2
פרט 2
קרקע קיימת
מילוי מעפר מקומי
בשכבות שעובי כל אחת מהן
לא יעלה על 20 ס"מ
(לפחות שמונה מעברי מכבש)

**חתך A-A**
קנ"מ 1:50

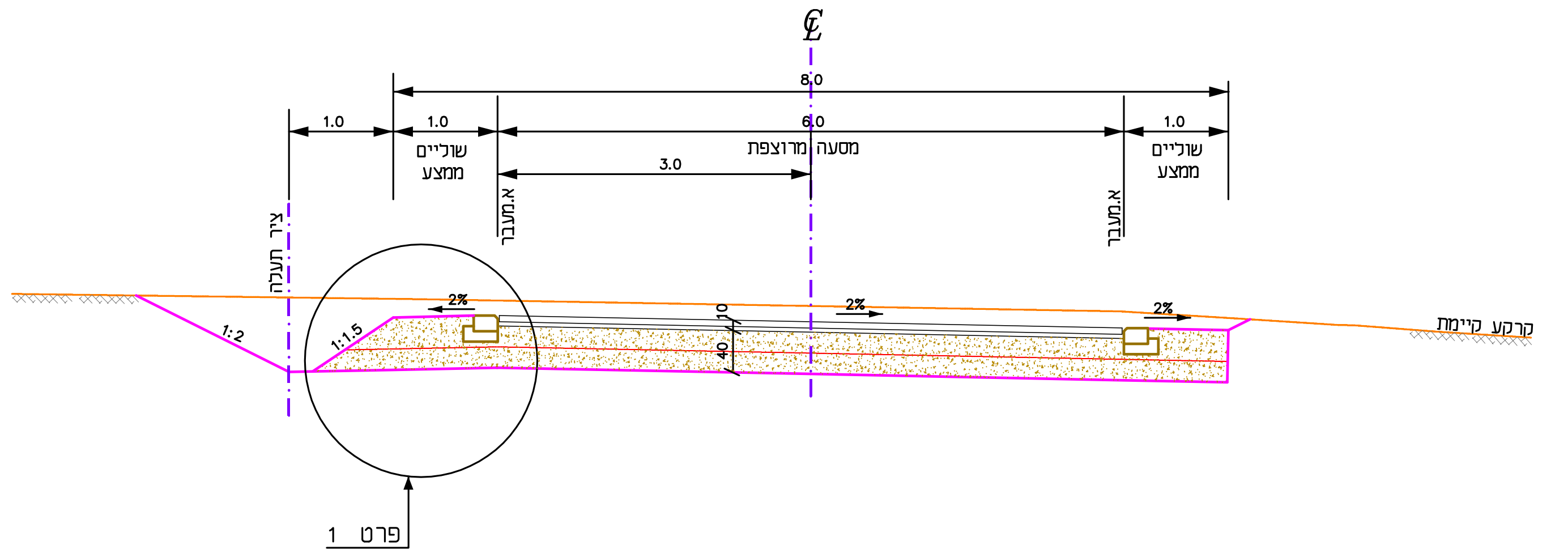
8.0
1.0
1.0
6.0
1.0
שוליים ממצע
מסעה מרוצפת
שוליים ממצע
3.0
א.מעבר
א.מעבר
ציר תעלה
2%
2%
2%
10
40
1:2
1:1.5
קרקע קיימת
פרט 1

**חתך D-D**
**מעביר מים Ø 60**
קנ"מ 1:50

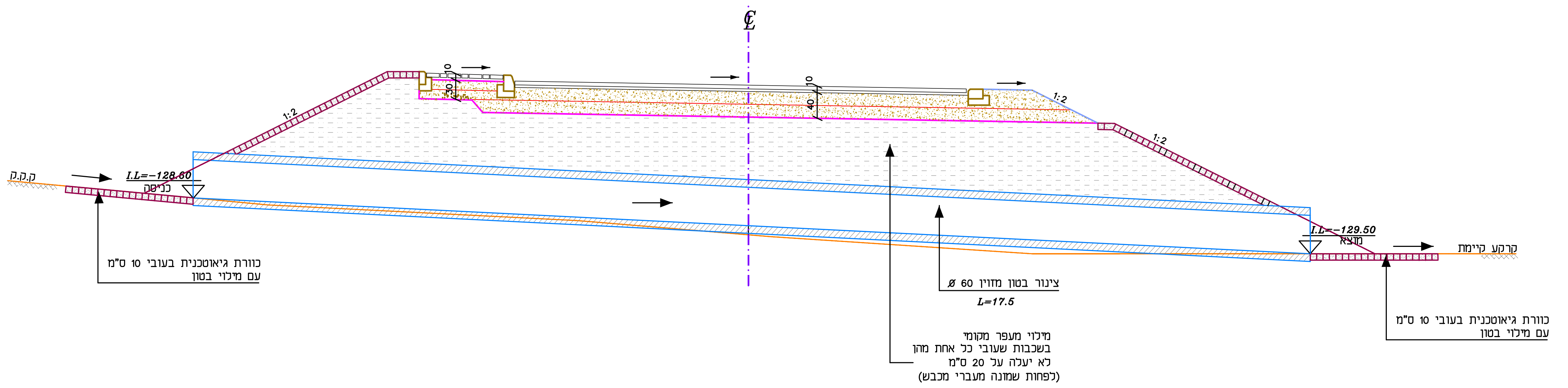
ק.ק.ק
I.L=-128.60
כניסה
I.L=-129.50
מוצא
10
30
10
40
1:2
1:2
1:2
קרקע קיימת
כוורת גיאוטכנית בעובי 10 ס"מ
עם מילוי בטון
צינור בטון מזוין Ø 60
L=17.5
מילוי מעפר מקומי
בשכבות שעובי כל אחת מהן
לא יעלה על 20 ס"מ
(לפחות שמונה מעברי מכבש)
כוורת גיאוטכנית בעובי 10 ס"מ
עם מילוי בטון

**חתך C-C**
קנ"מ 1:50

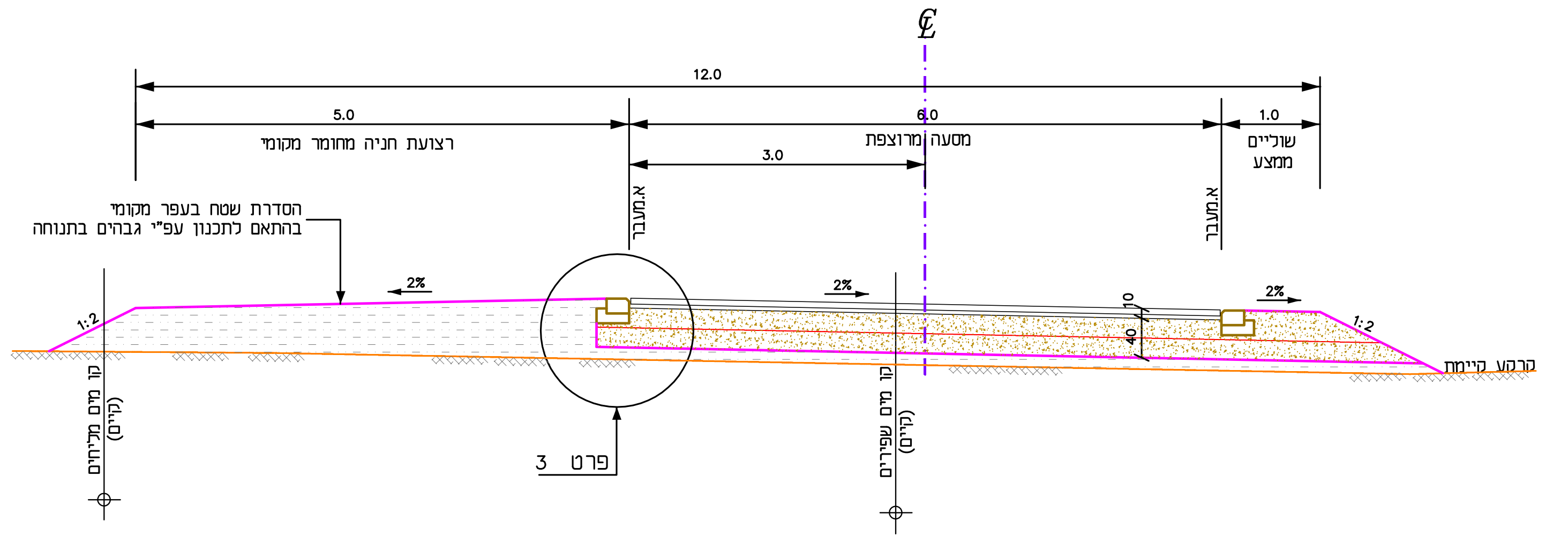
12.0
5.0
6.0
1.0
רצועת חניה מחומר מקומי
מסעה מרוצפת
שוליים ממצע
3.0
א.מעבר
א.מעבר
הסדרת שטח בעפר מקומי
בהתאם לתכנון עפ"י גבהים בתנוחה
2%
2%
2%
10
40
1:2
1:2
קרקע קיימת
קו מים מליחים
(קיים)
קו מים שפירים
(קיים)
פרט 3

**פרט 3**
קנ"מ 1:20

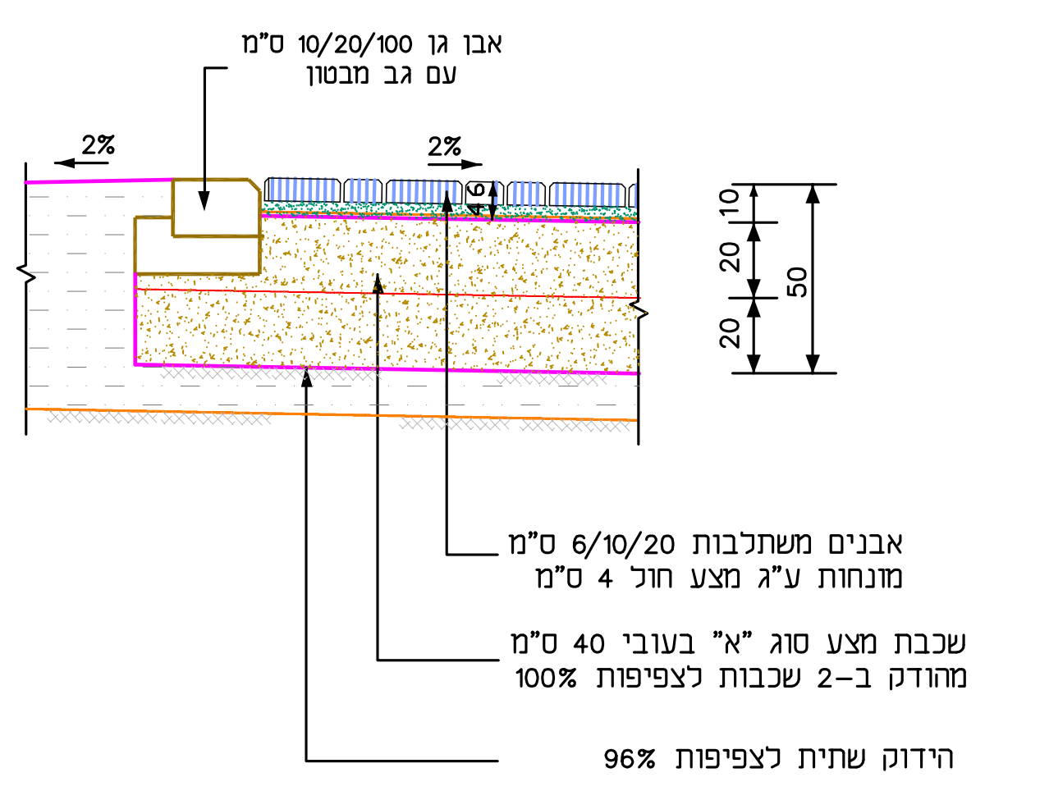
אבן גן 10/20/100 ס"מ
עם גב מבטון
2%
2%
4
6
10
20
20
50
אבנים משתלבות 6/10/20 ס"מ
מונחות ע"ג מצע חול 4 ס"מ
שכבת מצע סוג "א" בעובי 40 ס"מ
מהודק ב-2 שכבות לצפיפות 100%
הידוק שתית לצפיפות 96%

**פרט 2**
קנ"מ 1:20

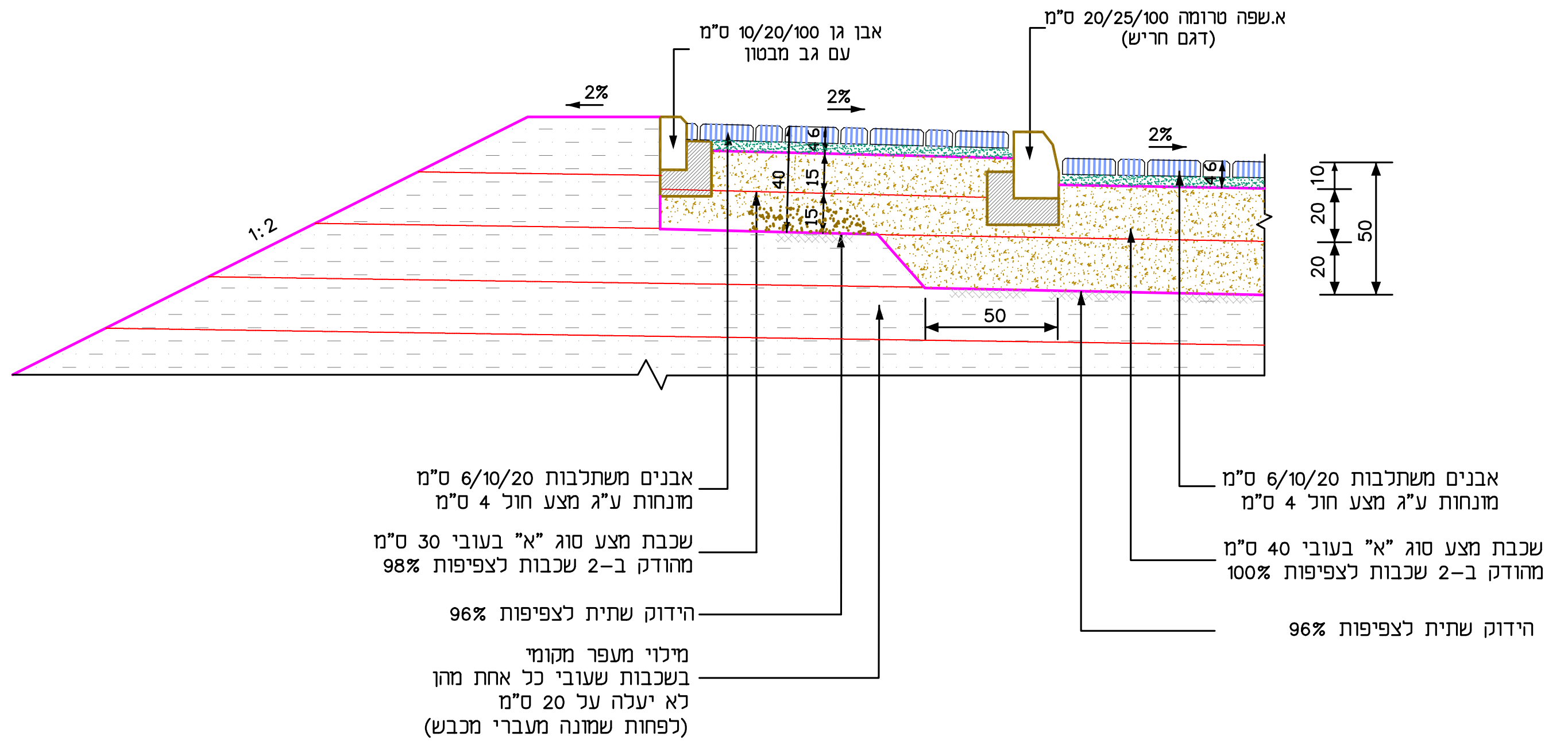
אבן גן 10/20/100 ס"מ
עם גב מבטון
א.שפה טרומה 20/25/100 ס"מ
(דגם חריש)
2%
2%
2%
4
6
15
15
40
10
20
20
50
50
1:2
אבנים משתלבות 6/10/20 ס"מ
מונחות ע"ג מצע חול 4 ס"מ
שכבת מצע סוג "א" בעובי 30 ס"מ
מהודק ב-2 שכבות לצפיפות 98%
הידוק שתית לצפיפות 96%
מילוי מעפר מקומי
בשכבות שעובי כל אחת מהן
לא יעלה על 20 ס"מ
(לפחות שמונה מעברי מכבש)
אבנים משתלבות 6/10/20 ס"מ
מונחות ע"ג מצע חול 4 ס"מ
שכבת מצע סוג "א" בעובי 40 ס"מ
מהודק ב-2 שכבות לצפיפות 100%
הידוק שתית לצפיפות 96%

**פרט 1**
קנ"מ 1:20

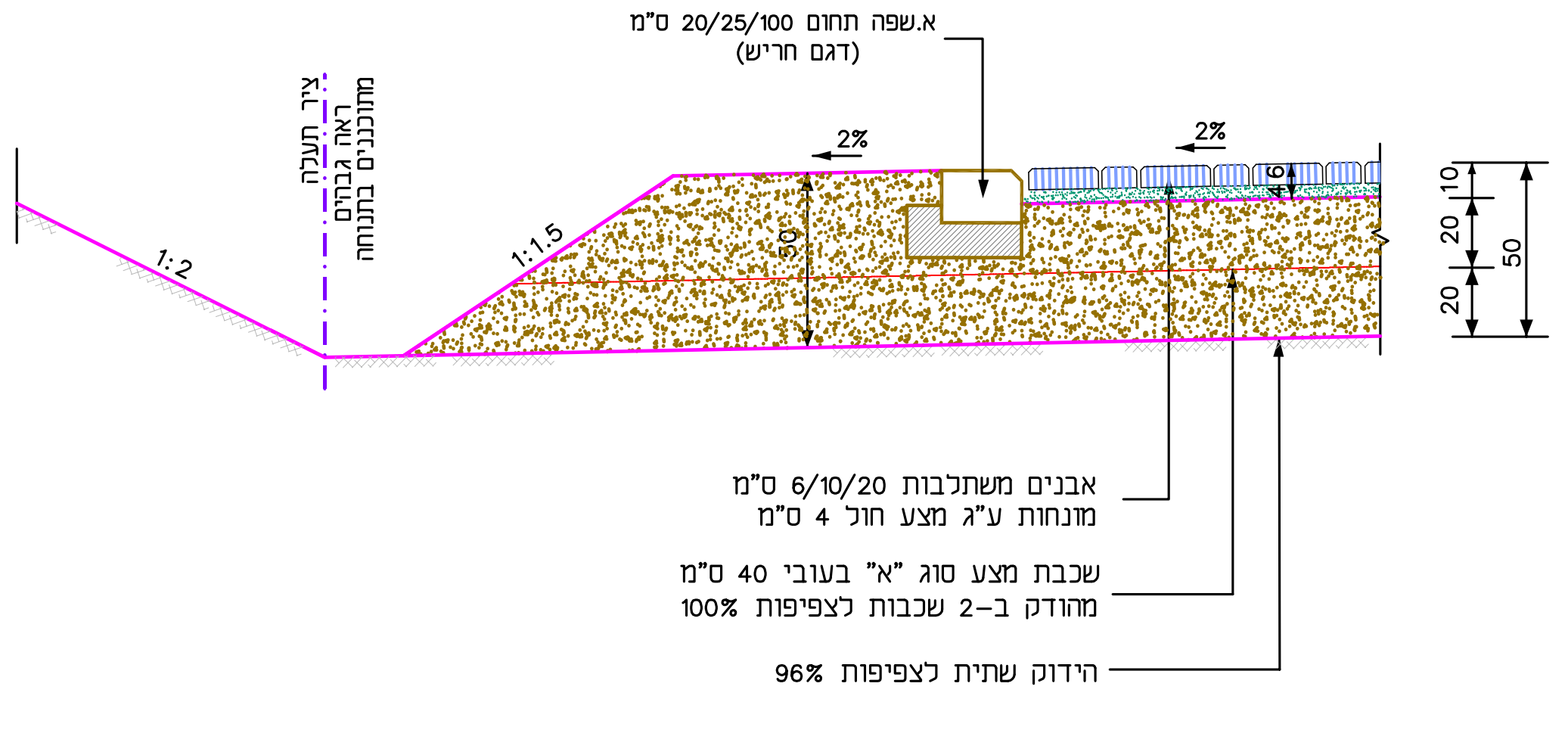
א.שפה תחום 20/25/100 ס"מ
(דגם חריש)
ציר תעלה
ראה גבהים
מתוכננים בתנוחה
2%
2%
1:2
1:1.5
30
4
6
10
20
20
50
אבנים משתלבות 6/10/20 ס"מ
מונחות ע"ג מצע חול 4 ס"מ
שכבת מצע סוג "א" בעובי 40 ס"מ
מהודק ב-2 שכבות לצפיפות 100%
הידוק שתית לצפיפות 96%

| מסי | מהות השינוי | תאריך |
|---|---|---|
| .7 | | |
| .6 | עדכון כללי עפ"י הנחיית מקורות | 31.7.23 |
| .5 | עדכון כללי | 31.7.23 |
| .4 | עדכון שכבות מבנה עפ"י יועץ קרקע | 4.5.23 |
| .3 | עריכה לביצוע | 7.12.22 |
| .2 | עריכה למכרז | 28.7.22 |
| .1 | תאריך הגיליון | 30.6.22 |

○ לעיון ○ לאישור ○ למכרז ● לביצוע

**עיר אובות-כביש גישה**

| | |
|---|---|
| נושא: | חתכים טיפוסיים ופרטים |
| מס' תכנית: | 1082-05 |
| קנ"מ: | שונים |

| תכנן | שרטט | בקר |
|---|---|---|
| אסף ג'דפי | אורלי | |

**א.ג'רפי-ייעוץ ותכנון הנדסי בע"מ**
השומרים 50 רחובות
נייד 052-9245942
mail-assafgeraffi@gmail.com

המבצע אחראי לבדיקת המידות ולהתאמתן במקום !
על המבצע לבקר את כל המידות ועל כל טעות
או אי התאמה עליו להודיע למתכנן.