פרט A1
מגוף שליטה

ללא קנ"מ

כל המידות במ"מ

	תאור
1	מגוף טריז קוטר 6"
1.1	מגוף טריז קוטר 4"
1.2	ברז כדורי 2"
2	שסתום אויר ארי
3	מופה 2"
3.1	רוכב 110*63
3.2	רוכב 160*63
4	זווית אלקטרופיוזן 90° 160
4.1	זווית אלקטרופיוזן 90° 110
4.3	קשת פלדה 4" 90°
4.4	קשת פלדה 6" 90°
5	מחבר אוגן X אוגן 6"
5.1	מחבר אוגן X אוגן 4"
7	מצמד דו כיווני קוטר 160 מ"מ
7.1	מצמד דו כיווני קוטר 110 מ"מ

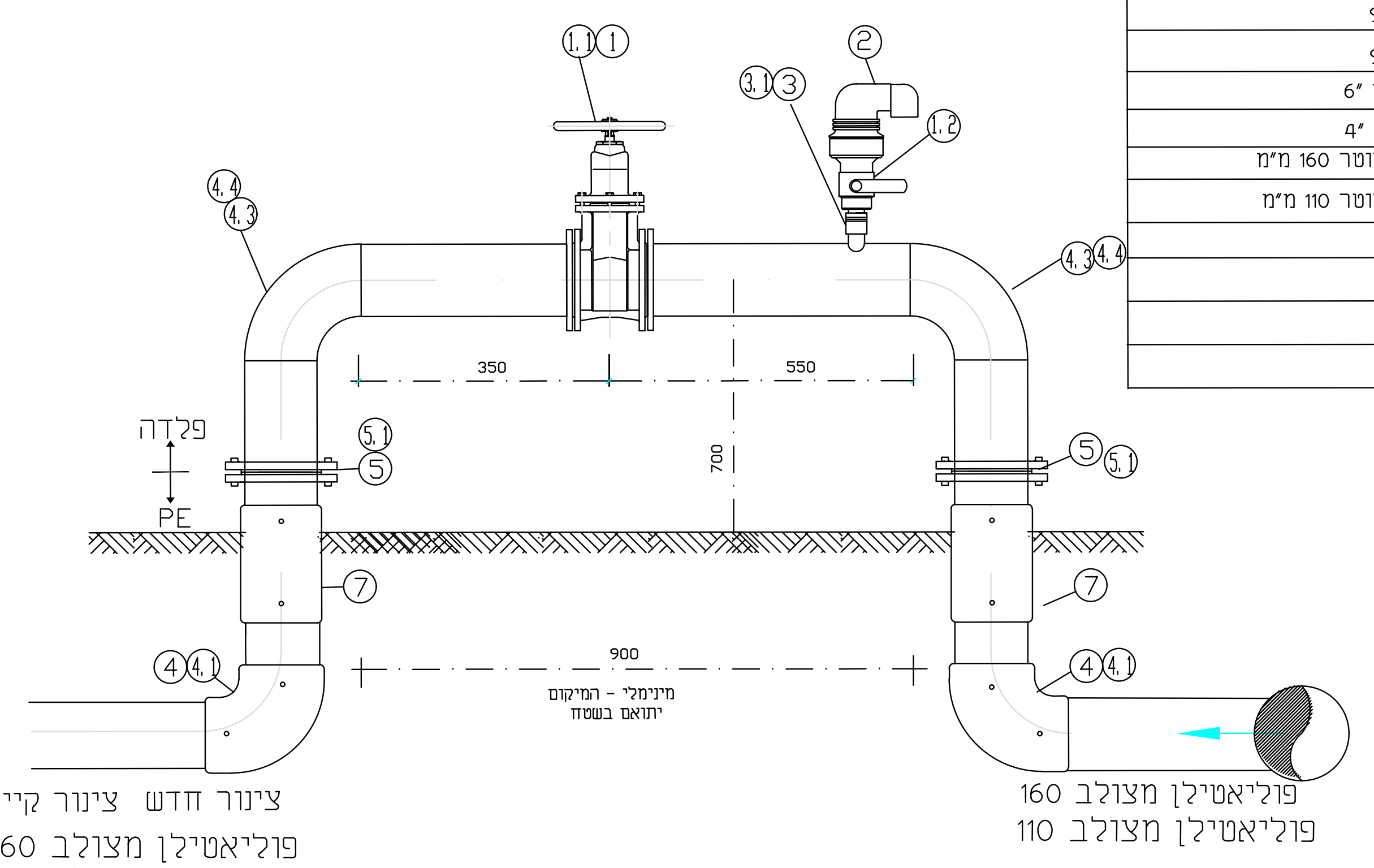
1.1
2
1.2
3
3.1
4.3
4.4
350
550
700
900
פלדה
PE
5
5.1
7
4
4.1
מינימלי - המקום יתואם בשטח
צינור חדש
צינור קיים
פוליאטילן מצולב 160
פוליאטילן מצולב 110

פרט G2
הידרנט כפול 3"
ללא קנ"מ

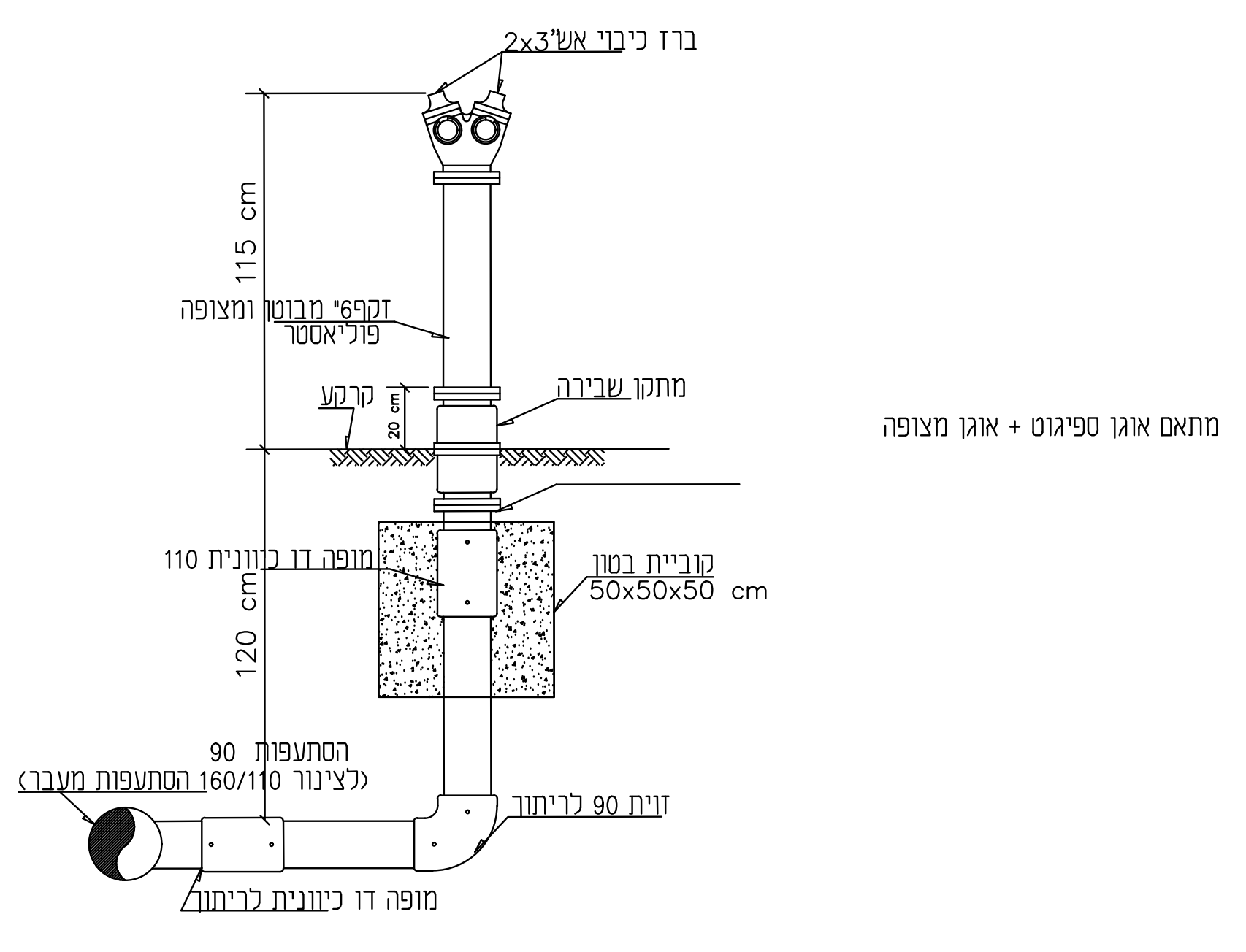
ברז כיבוי אש 2x3"
115 cm
זקף 6" מבוטן ומצופה פוליאסטר
מתקן שבירה
קרקע
20 cm
מתאם אוגן ספיגוט + אוגן מצופה
מופה דו כיוונית 110
קוביית בטון
50x50x50 cm
120 cm
הסתעפות 90
(לצינור 160/110 הסתעפות מעבר)
זוית 90 לריתוך
מופה דו כיוונית לריתוך

הערות:

1. עומק בקרקע כעומק הקו הראשי
2. יציקת עגון הבטון אל מול קרקע טבעית

פרט G1
הידרנט 3"
ללא קנ"מ

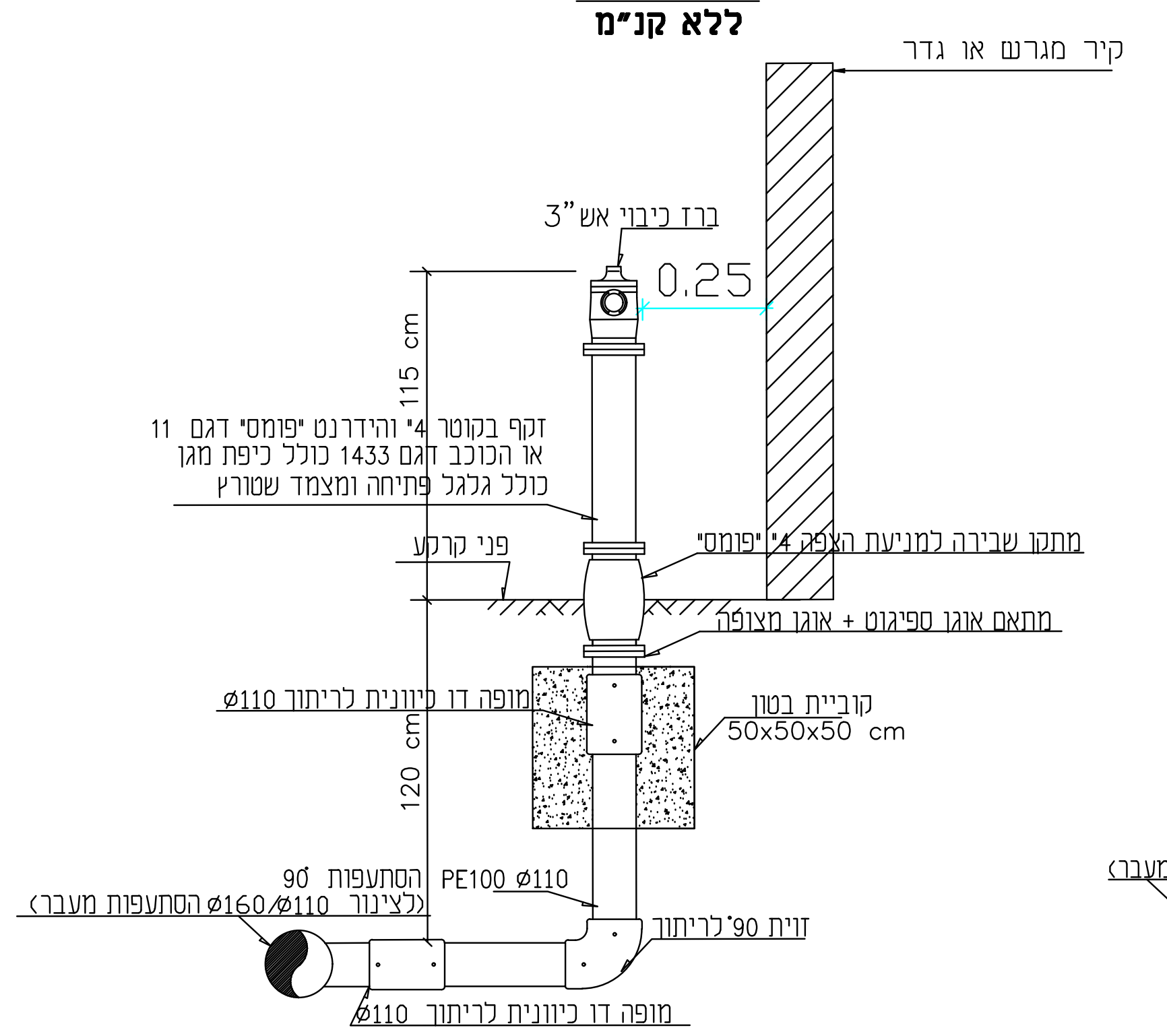
קיר מגרש או גדר
ברז כיבוי אש 3"
0.25
115 cm
זקף בקוטר 4" והידרנט "פומס" דגם 11
או הכוכב דגם 1433 כולל כיפת מגן
כולל גלגל פתיחה ומצמד שטורץ
פני קרקע
מתקן שבירה למניעת הצפה 4" "פומס"
מתאם אוגן ספיגוט + אוגן מצופה
מופה דו כיוונית לריתוך ø110
קוביית בטון
50x50x50 cm
120 cm
הסתעפות 90
PE100 ø110
(לצינור ø110/ø160 הסתעפות מעבר)
זוית 90 לריתוך
מופה דו כיוונית לריתוך ø110

כל המידות – במ'

חתכים אופייניים להנחת צנרת

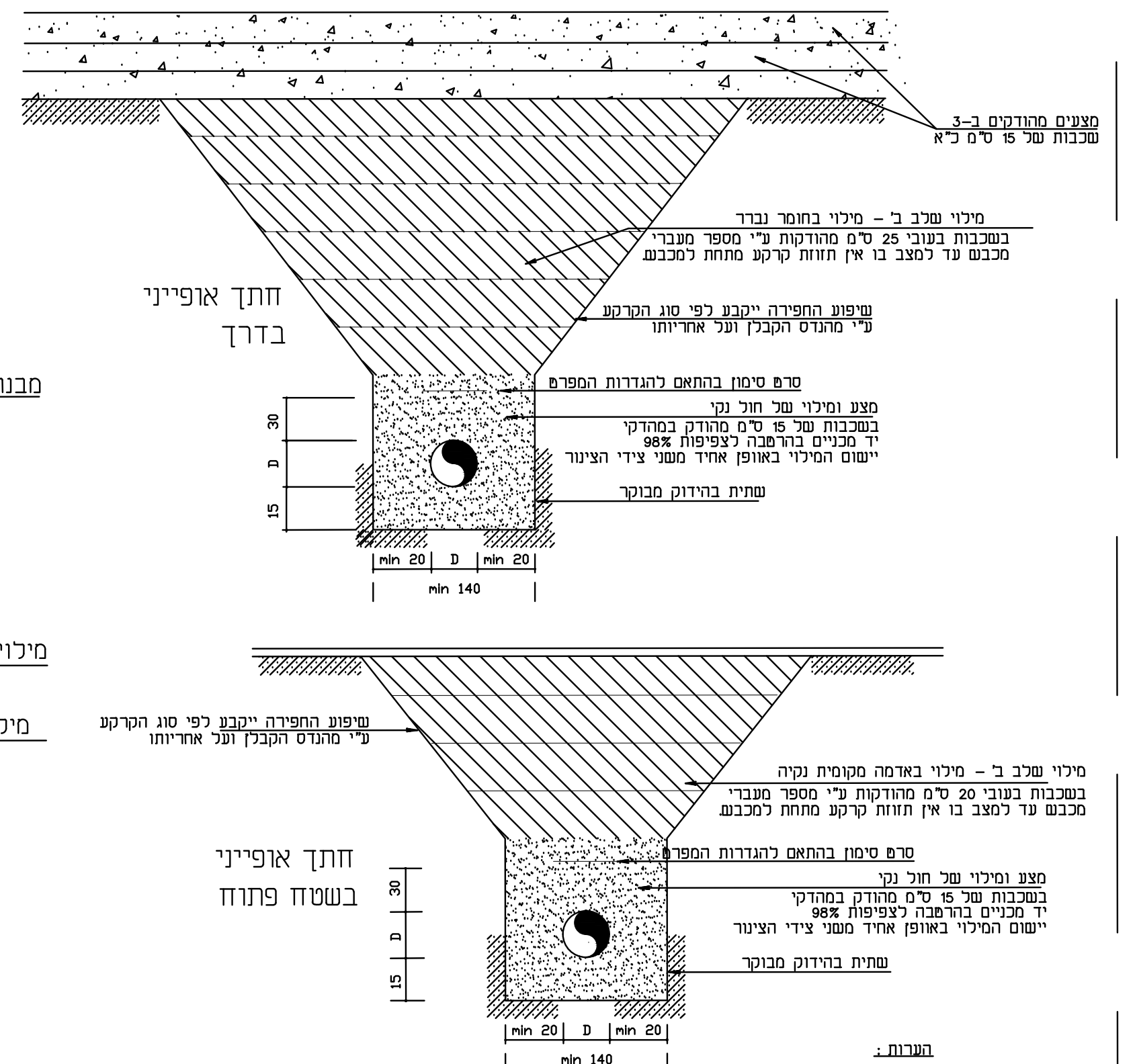
מצעים מהודקים ב-3 שכבות של 15 ס"מ כ"א
מילוי שלב ב' – מילוי בחומר נברר
בשכבות בעובי 25 ס"מ מהודקות ע"י מספר מעברי מכבש עד למצב בו אין תזוזת קרקע מתחת למכבש.
חתך אופייני
בדרך
שיפוע החפירה ייקבע לפי סוג הקרקע
ע"י מהנדס הקבלן ועל אחריותו
סרט סימון בהתאם להגדרות המפרט
מצע ומילוי של חול נקי
בשכבות של 15 ס"מ מהודק במהדקי
יד מכניים בהרטבה לצפיפות 98%
יישום המילוי באופן אחיד משני צידי הצינור
שתית בהידוק מבוקר
30
D
15
min 20
min 140
חתך אופייני
בשטח פתוח
מילוי שלב ב' – מילוי באדמה מקומית נקיה
בשכבות בעובי 20 ס"מ מהודקות ע"י מספר מעברי מכבש עד למצב בו אין תזוזת קרקע מתחת למכבש.

הערות :

1. החומר התחוח בתעלה, יפונה בידיים עד לקבלת קרקעית מוצקה ונקיה מכל חומר חופשי. השתית תהודק תוך הרבצה במים, לאחר הניקוי.
2. החול למצע ולמילוי יהיה מחול יבש ונקי מאבנים ממלחים ומחומרים אורגניים.
3. מתחת לכבישים ולמדרכות ייעשה כל המילוי שמעל החול כמפורט להלן בסעיף 4, בהידוק מבוקר עד לפני השתית, ומעליו תבואנה שכבות המבנה כמו בכביש כולו (או במדרכה).
4. מילוי בשלב ב' יהיה באדמה מקומית מנופה ונקיה מחומרים אורגניים, פסולת ורגבים. גודל האבן לא יעלה על 5 ס"מ. היישום מתחת לדרכים יהיה בשכבות של 10 ס"מ, מהודקות בהידוק מבוקר. מנת הבדיקה, טיב החומר ודרגת ההידוק ייקבעו ע"פ הגדרות המפרט ובהתאם לסוג הקרקע המקומית.
5. חפירת תעלות הצנרת תתבצע בזהירות, תוך נקיטת כל אמצעי התמיכה הנדרשים ע"מ להבטיח את יציבות קיר התעלה ולמנוע התמוטטות.
6. יש להקפיד על עבודות חפירה בהתאם לכל העקרונות והכללים המפורטים בחוקי העבודה ובתקנות הבטיחות.
7. שיפועי מדרונות חפירה זמנית לחפירת התעלות ייקבעו בהתאם לדרישות תקנות הבטיחות וחוקי העבודה וע"פ סוג הקרקע.
8. האחריות המלאה ליציבות חפירות זמניות מוטלת על הקבלן ומהנדסי הביצוע והבטיחות מטעמו.

חתכים אופייניים להנחת צנרת באזורי
מילוי בכבישים ו\או שטח פתוח

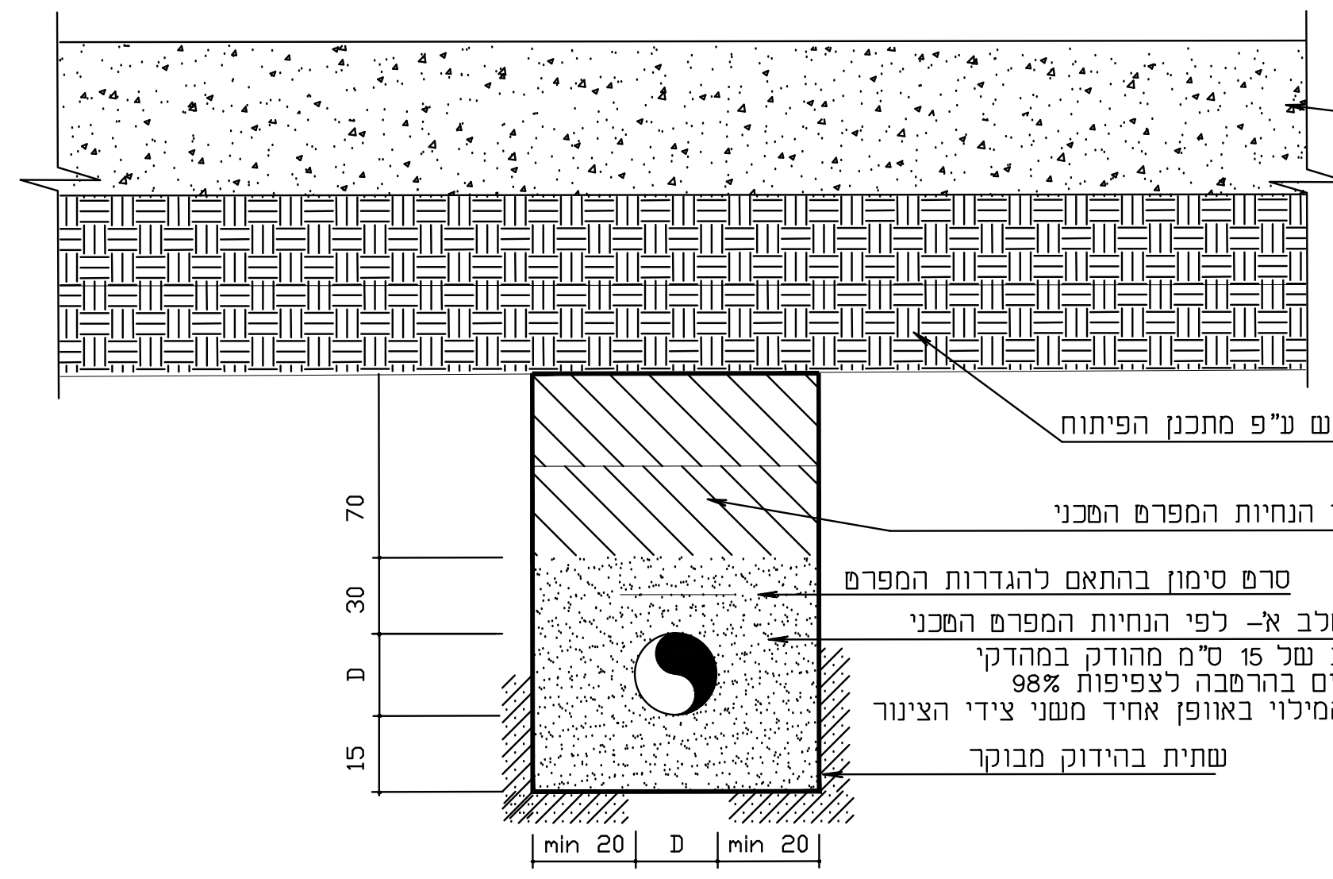
מבנה הכביש
מילוי עד למבנה הכביש ע"פ מתכנן הפיתוח
מילוי שלב ב' – לפי הנחיות המפרט הטכני
סרט סימון בהתאם להגדרות המפרט
מילוי שלב א'– לפי הנחיות המפרט הטכני
בשכבות של 15 ס"מ מהודק במהדקי
יד מכניים בהרטבה לצפיפות 98%
יישום המילוי באופן אחיד משני צידי הצינור
שתית בהידוק מבוקר
70
30
D
15
min 20
D
min 20

שלבי ביצוע להנחת צנרת במילוי

1. מילוי של שטחי הפיתוח עד רום של 70 ס"מ מעל ל- TL של הצינור (לפי הנחיות מתכנן הפיתוח).
2. חפירה לצינור לפי תכנית חתך לאורך של קו הביוב.
3. הנחת הצינור ומילוי שלב א' בחול.
4. מילוי שלב ב' עד 70 ס"מ מעעל הצינור.
5. המשך ביצוע שכבות מילוי הפיתוח.

פרט A
חיבור צרכן
ללא קנ"מ

	תאור
1.1	מגוף טריז קוטר 4"
1.2	ברז כדורי 2"
2	שסתום אויר ארי NS D-040 (משולב)
3	מופה 2"
3.3	פקק 2"
4	זווית אלקטרופיוזן 90° 160מ"מ
4.3	קשת פלדה ø4" 90°
5	מחבר אוגן + אוגן 6"
6	מז"ח 4"
7	מצמד דו כיווני קוטר 160 מ"מ
8	מד מים קר"מ בקוטר 4"
9	מלכודת אבנים 4"
10	מעביר קוטר קונצנטרי 4"-6"

חתך א-א

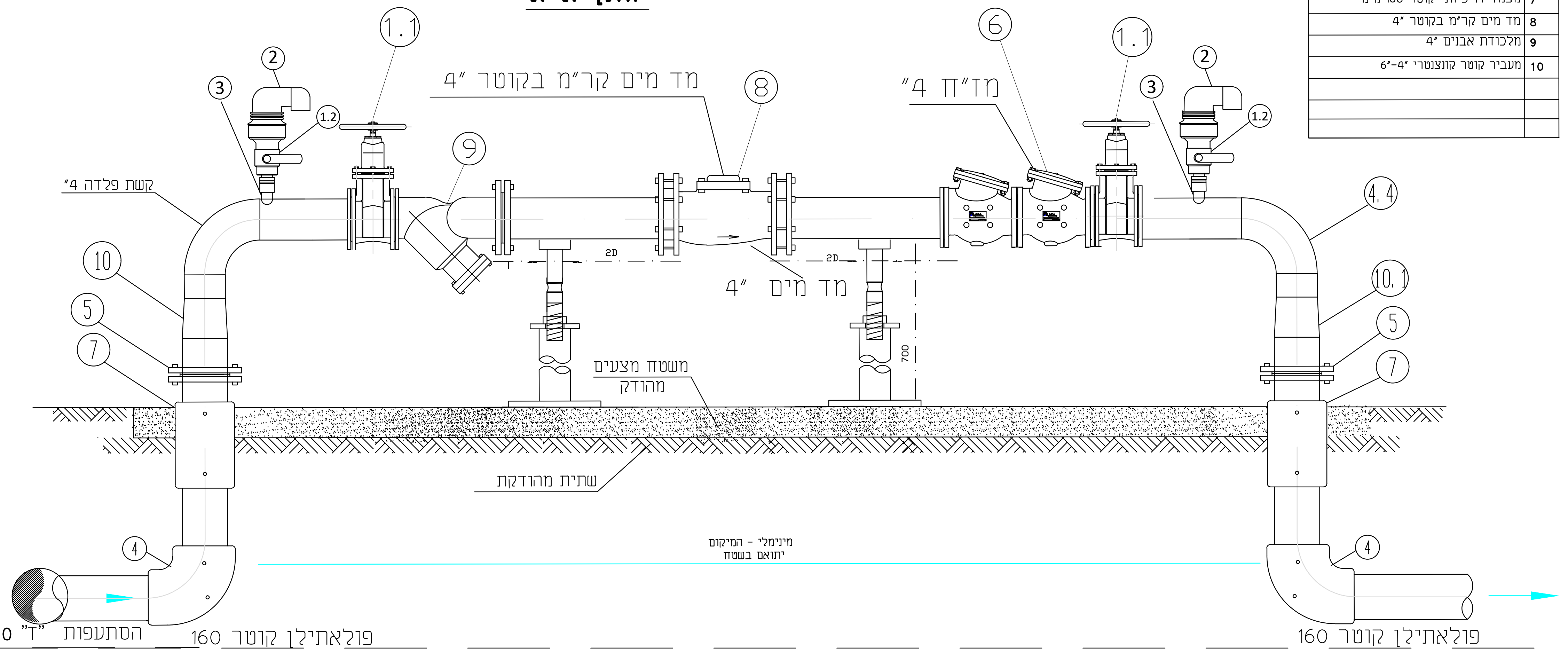
קשת פלדה 4"
מד מים קר"מ בקוטר 4"
מז"ח 4"
מד מים 4"
1.1
1.2
2
3
4.4
5
6
7
8
9
10
10.1
20
20
700
משטח מצעים מהודק
שתית מהודקת
מינימלי - המקום יתואם בשטח
4
160/160/160 "T" הסתעפות
פולאתילן קוטר 160
פולאתילן קוטר 160

פרט D2
חיבור בית כפול
ללא קנ"מ

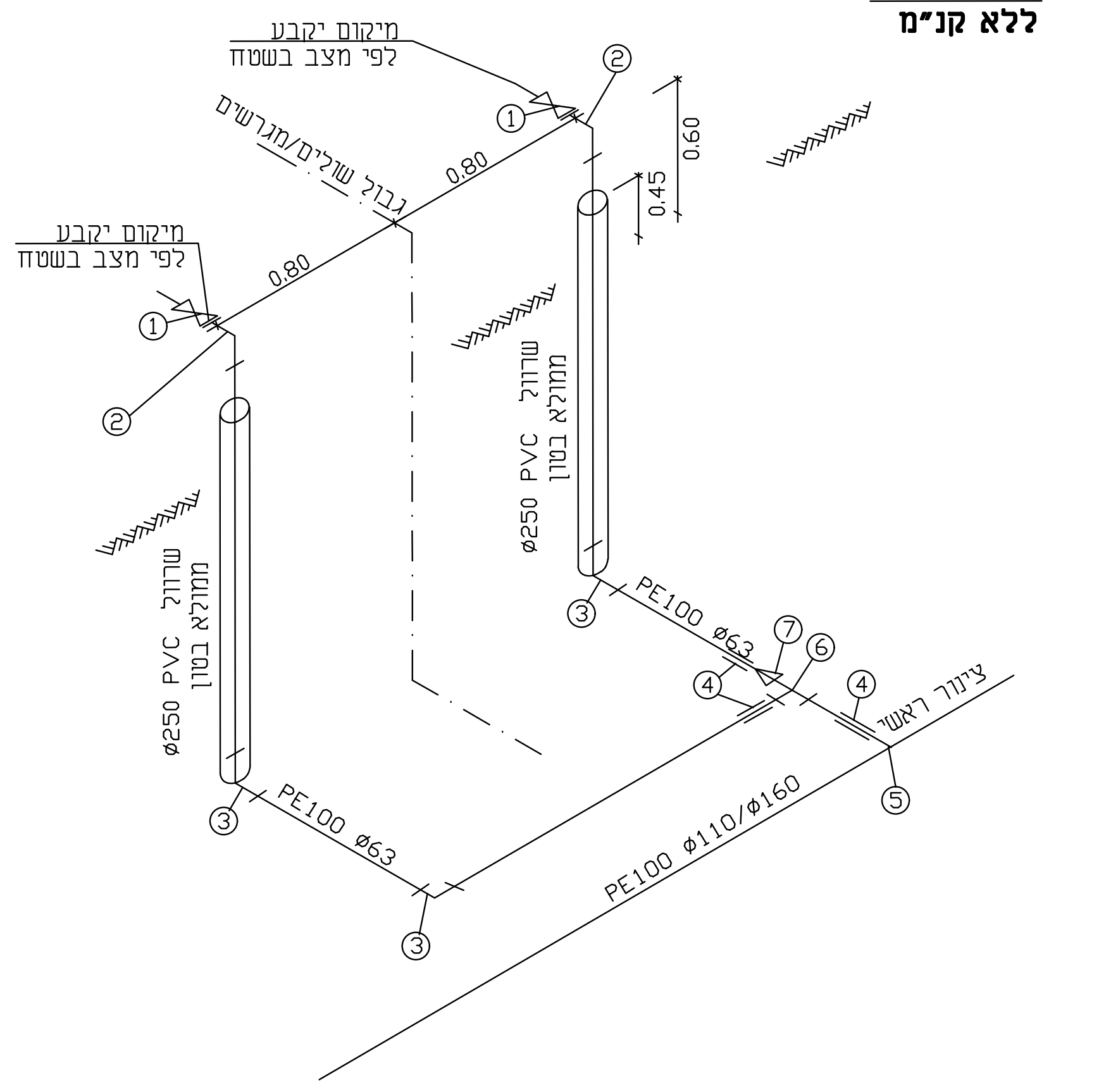
מיקום יקבע לפי מצב בשטח
מיקום יקבע לפי מצב בשטח
גבול שצ"פ/מגרש
0.80
0.90
0.60
0.45
שרוול PVC ø250
PE100 ø63
PE100 ø110/ø160
צינור ראשי
1
2
3
4
5
6
7

רשימת חלקים :

1. ברז כדורי תוצרת שגיב עם ידית "2 ציפוי טפלון – הברגת פנים וחוץ .
2. זוית מעבר הברגה חיצונית(EF) לרתוך(פלסאון 7156) 63X"2(מכני) .
3. זוית לרתוך 63X63מ"מ (פלסאון דגם 9050)
4. מופה דו כוונית לרתוך (פלסאון דגם 9010) .
5. רוכב מסעף לרתוך בקוטר הצינור הראשי עם יציאה בקוטר 63 מ"מ (פלסאון דגם 9580) .
6. מעבר הסתעפות לריתוך (פלסאון 9140)
7. מעבר ספיגוט לריתוך (פלאסון 9117) .

הערות:

1. צד ההתחברות יבוצע על פי התנוחה

2. כל האביזרים תוצרת פלסאון או ש"ע לריתוך אלקטרופיוזין (אלא אם נרשם אחרת),הכל דרג 16 .

פרט D1
חיבור בית בודד
ללא קנ"מ

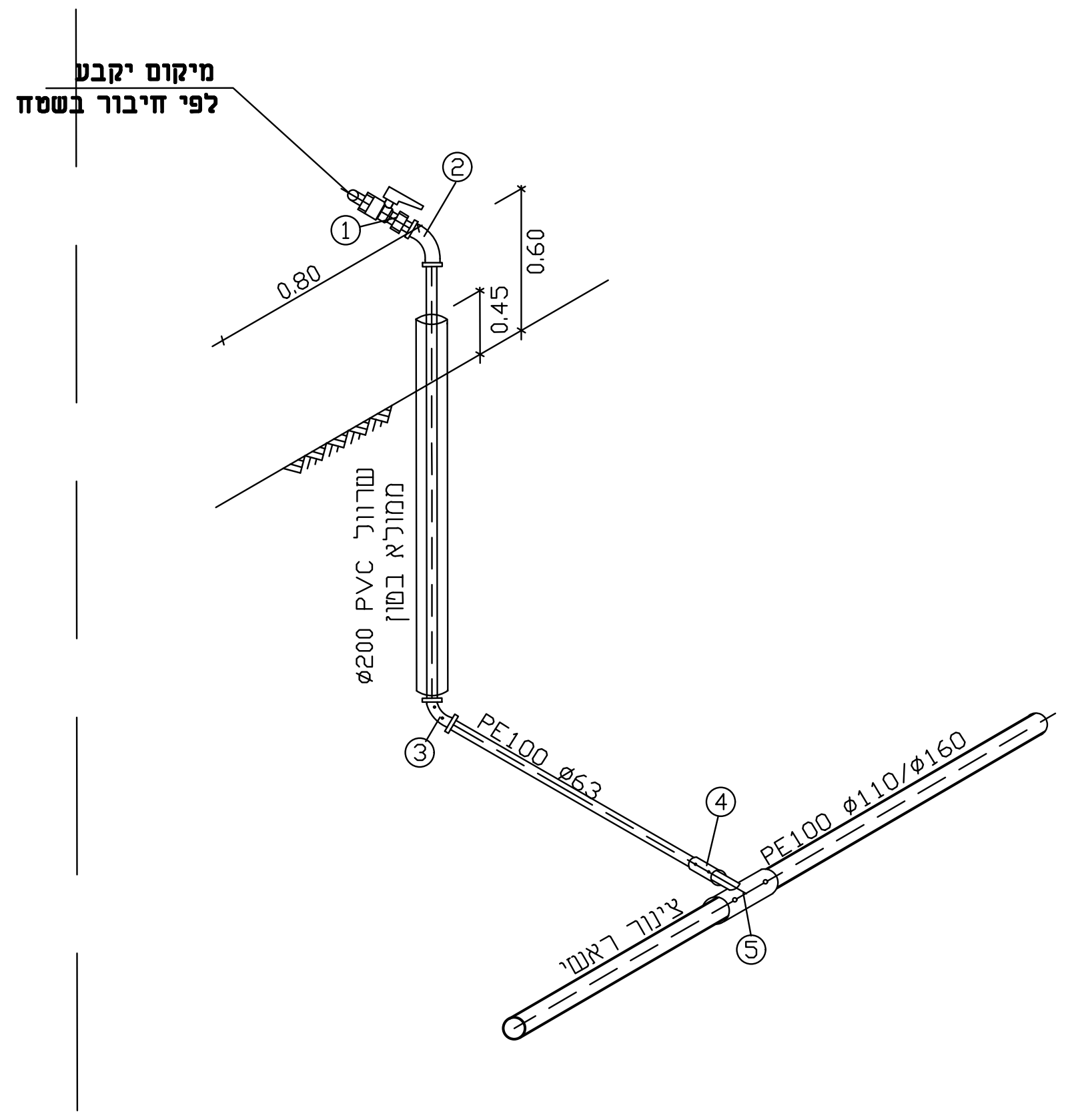
מיקום יקבע לפי חיבור בשטח
0.80
0.60
0.45
שרוול PVC ø200
PE100 ø63
PE100 ø110/ø160
צינור ראשי
1
2
3
4
5

רשימת חלקים :

1. ברז כדורי תוצרת שגיב עם ידית "2 ציפוי טפלון – הברגת פנים וחוץ .
2. זוית מעבר הברגה חיצונית(EF) לרתוך(פלסאון 7156) 63X2".
3. זוית לרתוך 63X63 מ"מ (פלסאון דגם 9050)
4. מופה דו כוונית לרתוך (פלסאון דגם 9010) .
5. רוכב מסעף לרתוך בקוטר הצינור הראשי עם יציאה בקוטר 63 מ"מ (פלסאון דגם 9580) .

הערות:

1. צד ההתחברות יבוצע על פי התנוחה

2. כל האביזרים תוצרת פלסאון או ש"ע לריתוך אלקטרופיוזין (אלא אם נרשם אחרת),הכל דרג 16 .

כל המידות – במ'

פרט A3
התחברות לקו מים קיים
ללא קנ"מ

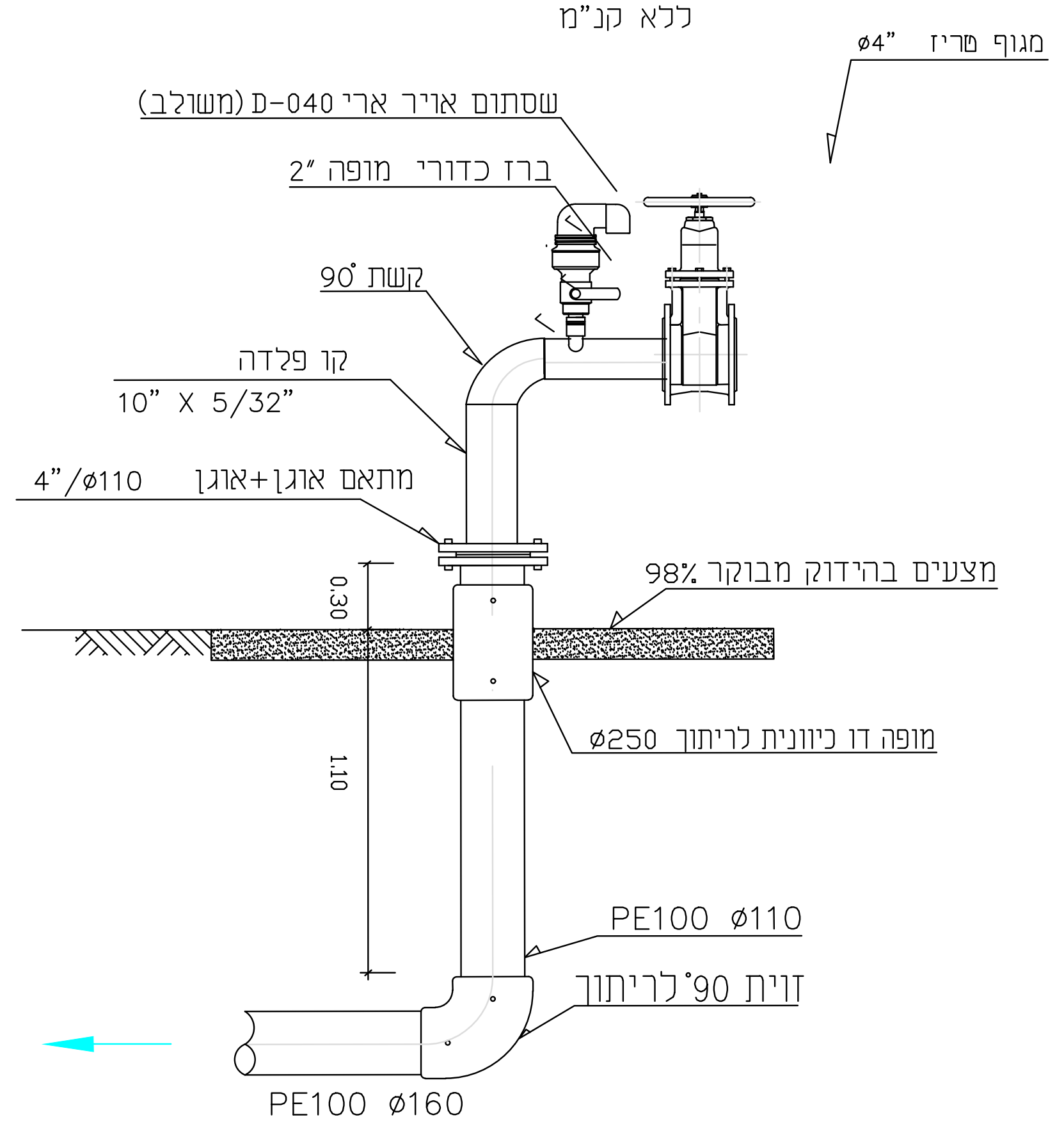
מגוף טריז ø4"
שסתום אויר ארי D-040 (משולב)
ברז כדורי מופה 2"
קשת 90°
קו פלדה
10" X 5/32"
מתאם אוגן+אוגן 4"/ø110
מצעים בהידוק מבוקר 98%
0.30
1.10
מופה דו כיוונית לריתוך ø250
PE100 ø110
זוית 90° לריתוך
PE100 ø160

פרטי מדידה

שם המודד:
סוג מדידה:
תאריך מדידה:
הערות למדידה:

הערות:

1. יש לבדוק את המצב הקיים לפני תחילת העבודה, במיוחד בחיבורים אל תאים קיימים
2. מיקום הצינורות והמיתקנים הקיימים משוער, לאיתור קוים קיימים יש לבצע חפירות גישוש (בתאום עם מהנדס המועצה).
3. יש לתאם את העבודה עם הגורמים המתאימים לתשתיות (בזק, חשמל, מים וכו')
4. יש לשמור על מרחק מינימלי של 3 מ' מתשתיות קיימות, אלא אם צויין אחרת.
5. יש לנקוט בכל אמצעי הבטיחות הנדרשים.
6. התוכנית טובה לביצוע רק אם קיים היתר בנייה בתוקף ונתקבלו כל האישורים לתאומי התשתיות האחרות (מקורות, חשמל וכו').
7. אין לעשות שימוש במידות מדודות מתוך התוכנית אלא רק במידות הרשומות במפורש.
8. חציית קוי מקורות תתבצע מתחתיו כ-1מ' מדופן לדופן.
9. יש לשמור על מרחק של 5 מ' מקווי מקורות.
10. קידוח יבוצע במרחק אנכי 1 מ' נטו לפחות מתחתית תשתיות שתאותר בגישוש ידני.
11. עומק השרוול על קודקודו יהייה לא פחות מ2 מ' מתחת לפני אספלט קיים ולא פחות מ 1.5 מ' מתחת לתחתית תעלות ניקוז קיימות.
12. מיקום קוי מקורות בתנוחה הוא משוער.

מהדורה	תאריך	תאור עדכון / אסמכתא / יוזם העדכון	אישר

כל הזכויות שמורות לחברת אפיק – הנדסת סביבה והידרולוגיה.
אין לשכפל מסמך זה, לעשות בו שימוש או להפיצו ללא אישור בכתב.

אפיק
הנדסת סביבה והידרולוגיה
רח' הגורן 6
פארק תעשיה עומר
טל': 08-6460914
פקס: 08-6460915

שם עבודה: מחנה זמני
עיר אובות

שם תכנית: תכנית פרטים – מים

מס' פרוייקט מתכנן: 11080 קנ"מ: ללא

הוכן עבור:

מטרה: לעיון (FI) ○ לאישור (FA) ○ למכרז (FT) ● לביצוע (FC) ○

מהדורה	תאריך	תכנן	בדק	אישר
00		יוסף מ	א.א	אמיר.א.

מיקום פרוייקט:
.

שם קובץ הגיליונות: 11080-61.dwg

שם קובץ הדפסה: 11080-61.dwg